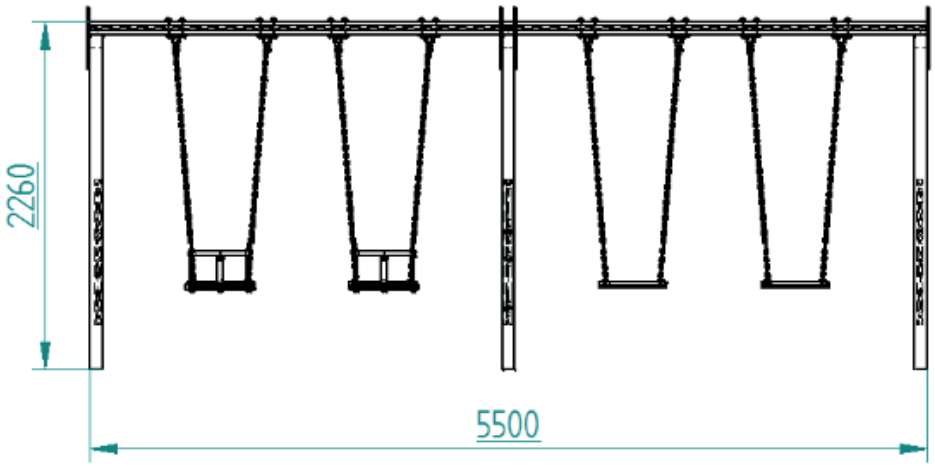
2260
5500

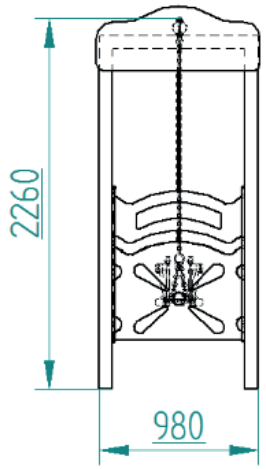
2260
980

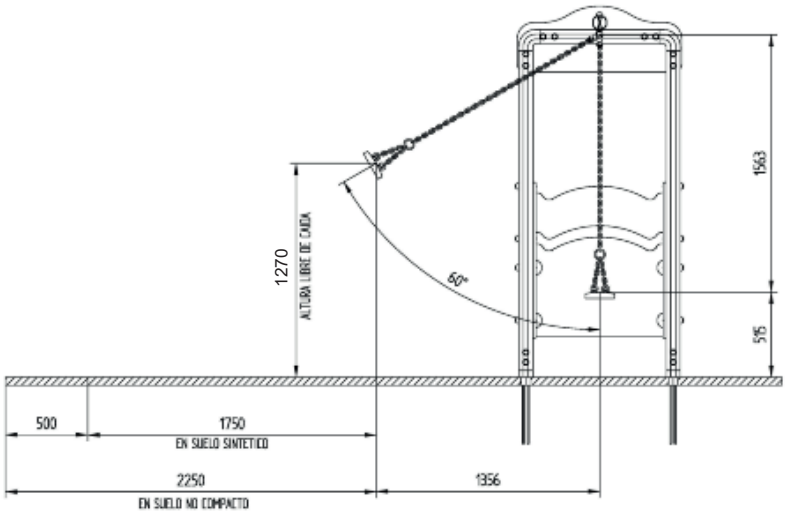
1270
ALTURA LIBRE DE CAIDA
50°
1563
515
500
1750
EN SUELO SINTETICO
2250
EN SUELO NO COMPACTO
1356

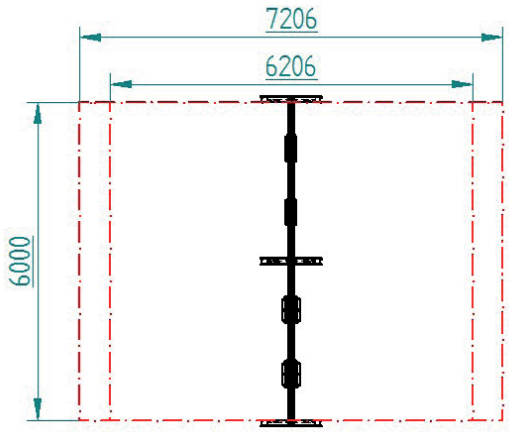
7206
6206
6000